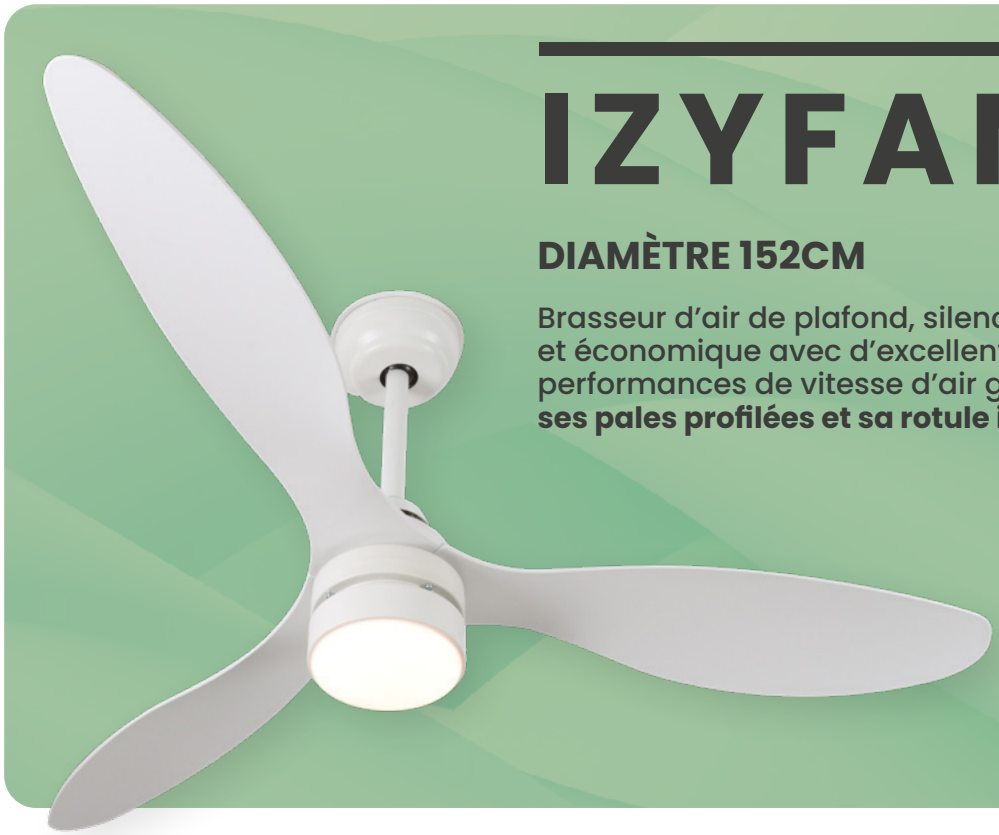

# IZYFAN

## DIAMÈTRE 152CM

Brasseur d'air de plafond, silencieux et économique avec d'excellentes performances de vitesse d'air grâce à **ses pales profilées et sa rotule intégrée***.

GARANTIE (PIÈCES)* À VIE

La rotule permet de corriger la pente si nécessaire (plafond rampant). Elle est disponible dans les deux longueurs, 25cm et 12cm.



Les brasseurs d'air sont un **moyen simple et économique de réduire l'inconfort en intersaison** et en été.
Ils sont fortement valorisés dans la RE2020 (confort d'été).

## LES RAISONS DE CHOISIR UN BRASSEUR D'AIR IZYFAN

**Vitesse d'air performante** :
- 3 pales profilées en ABS de diamètre 152cm pouvant couvrir une surface au sol entre 15 et 17 m².
- Débit d'air de 13 226 m3/h
- Rotule intégrée permettant une amélioration de la vitesse d'air sous sa périphérie de + ou- 20%

**Moteur DC sans balais (Brushless)** :
- **Le moteur DC permet une inversion du sens** de rotation des pales donc un fonctionnement en confort d'hiver (déstratifictation).
- Le moteur DC est sans balais et permet de limiter le niveau sonore du brasseur d'air.

**Economique** : Les performances de l'Izyfan permettent de limiter le nombre de brasseurs d'air vs des brasseurs d'air de tailles inférieure de diamètre 90, 107, 120, 132 cm.
Idéal pour les bâtiments publics ou les établissements scolaires.

* Garantie LED : 5 ans

**L'Izyfan avec les pales en 152 cms a une surface de couverture importante (zone d'influence).**

| Diamètre des pales | 90 cms | 107 cms | 120 cms | 132 cms | 152 cms |
|---|---|---|---|---|---|
| Surface d'influence | 4-6 m² | 6-8 m² | 9-11 m² | 11-13 m² | 15-17 m² |

**Dessin technique pour la tige longue de 25cm.**
Pour la tige courte (12cm), diminuer les mesures de hauteur de 12cm.

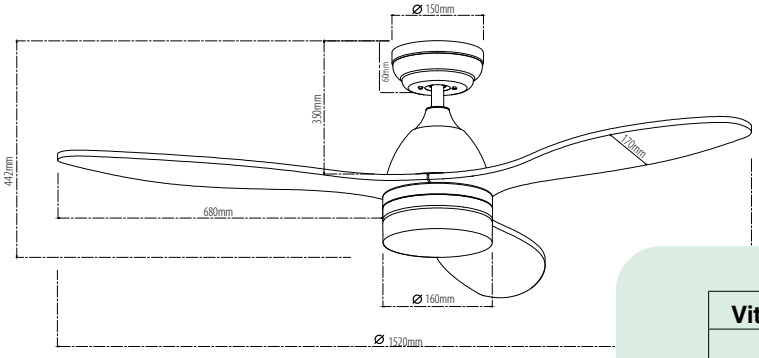


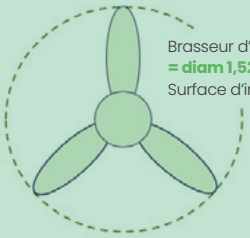

Brasseur d'air
**= diam 1,52m**
Surface d'influence au sol ~ **15-17 m²**

| **Vitesse** (diam. 152 cm) | 1 | 3 | 6 |
|---|---|---|---|
| **Watts** | 5 | 13 | 36,7 |
| **m3/h** | 6 851 | 9 471 | 13 226 |
| **db*** | 31,6 | 35 | 42,9 |

| **Vitesse** (diam. 132 cm) | 1 | 3 | 6 |
|---|---|---|---|
| **Watts** | 4 | 12 | 35 |
| **m3/h** | 5 960 | 8 192 | 11 506 |
| **db*** | 31 | 34 | 41,9 |

** puissance acoustique*

## TÉLÉCOMMANDES RF



Télécommande standard

**OPTIONS**



Télécommande murale fixe en saillie ou encastrable (Alimentation à piles ou en 220volts)



Interrupteur ON/OFF

- Une télécommande peut piloter plusieurs ventilateurs (jusqu'à 6) avec une surface max de 50m2. Au-delà de 50m2 et / ou 6 ventilateurs nous conseillons une deuxième télécommande.
- 2 télécommandes possibles par ventilateur

### CARACTÉRISTIQUES TECHNIQUES EN DIAM. 152 CM

**Matériaux des pales :** • ABS *(Acrylonitrile Butadiène Styrène)* en diamètre 90 / 107 / 120 / 132 / 152 cm
• Bois clair ou foncé en diamètre 132 cm
**Poids :** 5,8 kgs
**Moteur :** DC (courant continu) Brushless (sans balai)
**Coloris :** blanc mat
**Volume d'air brassé :** 13 226 m3/h
**Consommation :** de 5,4 à 36,7 watts (à vitesse maxi)
**Télécommande* :** RF 6 vitesses
**Volume sonore :** de 31,6 à 42.9 db (puissance acoustique)
**Efficacité énergétique :** en 360 à 1370 m3/h/W
**Garantie :** Pièces : à vie / LED : 5 ans
**Lumière LED :** oui (chaude) 1500 lumens

**EN OPTION :** Tiges de fixation plenum disponibles en différentes tailles (20/30, 30/40, 40/60, 60/90 cm)

Le point d'ancrage du brasseur d'air doit pouvoir supporter un minimum de 30 Kg. (Poids du brasseur d'air en mouvement à vitesse max)

**Locaux équipés de plusieurs brasseurs d'air (le cas échéant) :*
*Afin de permettre une bonne synchronisation des télécommandes, chaque local comprenant plusieurs brasseurs d'air sera équipé soit d'un disjoncteur, d'un fusible, d'un interrupteur ou d'une boite de dérivation dédié à l'ensemble des brasseurs d'air de ce même local.*

RE 2020.FR
RÉGLEMENTATION ENVIRONNEMENTALE

SAS BRASSEURS D'AIR – 806 route d'Antibes – 06410 Biot - 04 92 38 96 50
www.brasseurs-air-re2020.com